LAMP. 枠側面付隠し丁番 HES2S-150-A110型 110°開き PAT

NEW 取説 応用ひげ付 ねじ付 CAD納まり

HES Hinge + Esprit

弊社30万回開閉試験クリア

動画-特長

閉じた時　裏側　カバーとプレートを外した時

●枠側を掘り込まずに面付できる隠し丁番です。現場の作業を大幅に短縮できます。
●35mm以上の扉厚に対応しています。
●35・36mmの扉にセンター取付できます。(扉の左右勝手なし)
●扉の吊り込み後でも、三次元調整（上下、左右、前後）可能です。

【付属品】
●十字穴付皿タッピンねじ4×20（4本/丁番1ヶ）ステンレス
●十字穴付トラスタッピンねじ4×16（4本/丁番1ヶ）鋼
●六角棒スパナ呼び3
●扉側堀込・枠側取付テンプレート

【注　意】
●取扱い上のご注意 1 を必ずご確認ください。
●110°以上開かないよう、戸当たりなどを併用してください。
●丁番は扉側と枠側に分割できません。
●選定時に隠し丁番選定ツールをご活用ください。

WEBツール 製品選定
隠し丁番 選定ツール

使用イメージ

動画-イメージ

枠側を掘り込まずに面付できるため、加工の手間が削減できます。

寸法図

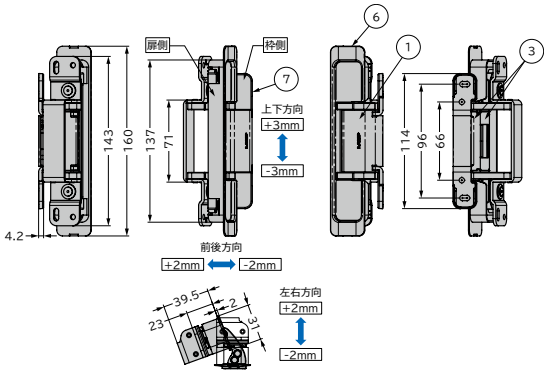

下図はカバーなしで90°開いた状態です。

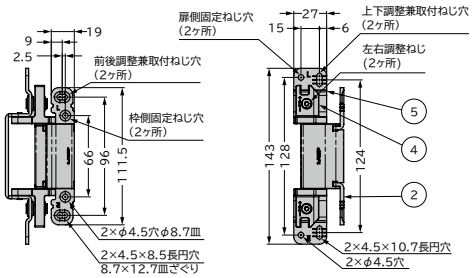

No.	部品名	材料	仕上/色
①	本体	ポリアセタール（POM）	―
②	ベースプレート	鋼（SPCC）	クロムめっき
③	アーム	亜鉛合金（ZDC）	化成処理
④	インナーソケット		クロムめっき
⑤	アウターソケット	鋼（SPCC）	
⑥	ソケットカバー	ABS樹脂	―
⑦	ベースプレートカバー		

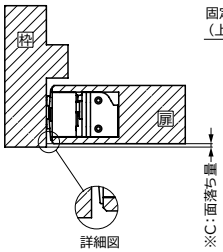

動画-取付

軌跡図

扉の角部(B)に加工を施してください。枠の角部(A)は、加工なしでもご使用いただけます。

戸先のオープニングクリアランスは、一覧表 2 でご確認ください。

Y：扉の加工残り代	B：扉の面取り	A：枠の面取り
4.5以下	1以上	―

（参考値）

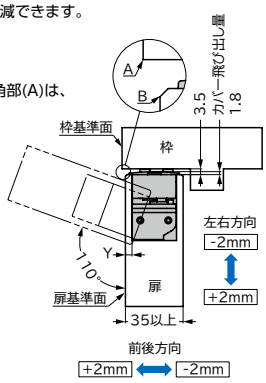

取付加工図

丁番を取り付ける際は下穴を開けてください。

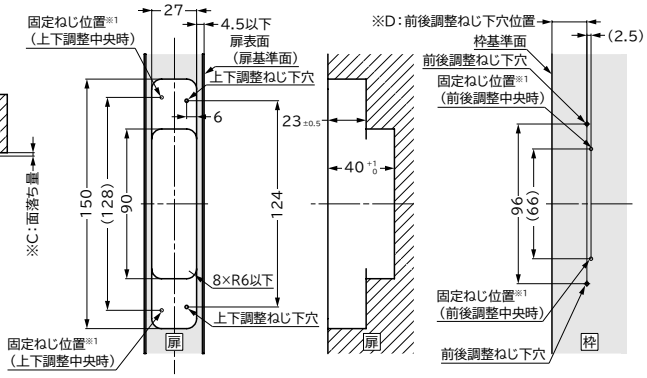

※1 固定ねじを取り付けると上下/前後の調整ができません。
必ず上下/前後の調整後に固定ねじの下穴加工と固定ねじの取付を行ってください。

35mm扉（加工残り4mm）	
※C：面落ち量	※D：調整ねじ下穴位置
0	19
1	20
2	21
3	22
4	23
5	24

36mm扉（加工残り4.5mm）	
※C：面落ち量	※D：調整ねじ下穴位置
0	19.5
1	20.5
2	21.5
3	22.5
4	23.5
5	24.5

加工治具　別売品

RoHS	CAD	注文コード	品番	セット内容	材料	色	¥価格	
●	―	170-056-827	HES2S-150-TMP	1枚(扉･枠兼用)	メタクリル樹脂(PMMA)	クリアー	5,000	ヶ

本体

RoHS	CAD	注文コード	品番	色	扉幅	扉高さ	扉厚	耐荷重kgf/2ヶ	耐荷重kgf/3ヶ	開き角度	¥価格	
●	2D 3D	170-056-969	HES2S-150-A110-WT	ホワイト	900以下	2700以下	35以上	40	50	110°	5,100	ヶ
●	2D 3D	170-056-970	HES2S-150-A110-BL	ブラック							5,100	ヶ
●	2D 3D	170-056-971	HES2S-150-A110-WGR	ウォームグレー							5,100	ヶ

参照ページ 1 ：No.390-2 P.131、 2 ：No.390-2 P.165

記載価格は税抜きです。
本カタログに掲載している製品内容は、部品としての品質範囲です。
この部品を使用した最終製品の機能・性能・安全を保証するものではありません。

SUGATSUNE

● このマークの製品はRoHS指令に対応しています。
輸入 このマークの製品は輸入品のため、製品改良などにより予告なく寸法や材料の仕様変更を行う場合があります。念のため、現品にてご確認ください。