PH-74N/PH-74NA/PH-74NE/PH-74NAE

製品概要

材　質 Material	亜鉛ダイカスト (ZDC) Zinc-Alloy Die-Casting
仕上げ Finish	サテンクローム色塗装仕上 Satined Chrome Painting
使用例	・点検口扉、制御盤扉、配電盤扉、ガスチャンバー、消火栓ボックス、ダストボックス扉、鋼製家具扉、食品保管庫、トランクルーム Access doors, Control panels, Power distribution panels, Maintenance doors, Steel furniture
製品特徴	・左右兼用型です。 Left/right hand use. ・取手の先端が丸く、突出時に他を傷つけないデザインです。 ・塗装液の浸入を防ぐ構造です。 ・PH-27N と取り付けに互換性があります。 ・PH-74NE-2、PH-74NAE-2 は裏側からの非常解錠装置付きです。施錠状態でも裏側からワンタッチで開くことができます。 Lock can be released from backside. (PH-74NE-2, PH-74NAE-2) ・専用止金が付属しています。 Exclusive stopper is attached. ・非常解錠装置付きは #2 サイズのみです。
操作説明	・左右勝手の変更は止金を反転させて下さい。 Stopper can be mounted for left/right side use. ・ハンドルはプッシュボタンを押すと起き上がり、止金が解錠されます。
鍵 No.	・鍵は六角形状です。（故障の原因となりますので、緊急時以外は付属の鍵をご使用下さい。） ・鍵は 1 本付属しています。

関連製品

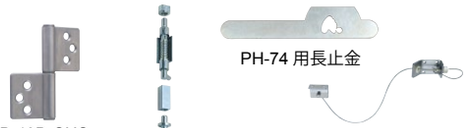

B-19D-SUS（177 ページ）　B-117N（230 ページ）　L-503（492 ページ）

部品名	材質	摘要	備考
本体	ZDC	サテンクローム色塗装	
ハンドル	ZDC	サテンクローム色塗装	
押しボタン	ZDC	サテンクローム色塗装	
スライド金具	ZDC	Ep-Zn/Zn CM2	
鍵コマ	ZDC	Ep-Zn/Zn CM2	
鍵用コイルバネ	SUS		
鍵押え板	SPCC	Ep-Fe/Zn CM2	
M3 なべ小ネジ	S	Ep-Fe/Zn CM2	JIS B-1111
コイルバネ 1	SUS		
コイルバネ 2	SUS		
ハンドル用バネ	SUS		
M4 座金組込みネジ	S	Ep-Fe/Zn CM2	JIS B-1188
ハカマ金具	SPCC	Ep-Fe/Zn CM2	
ピン	SUS-304		
止金	SPCC	Ep-Fe/Zn CM2	
裏板	SPCC	Ep-Fe/Zn CM2	
鍵			
ツマミ	SUS		非常解錠装置付のみ

取付参考図

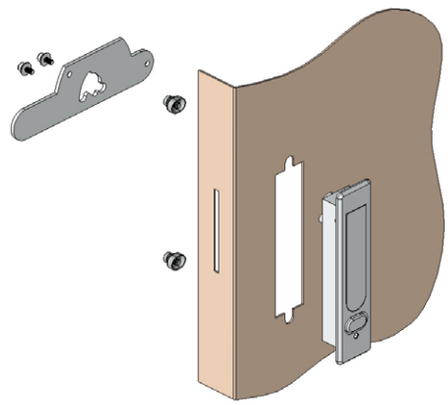

品番	品名	コードナンバー	箱入数	製品自重	最大取付板厚	在庫状況
PH-74N-1	平面ハンドル 鍵付 大	1020741901	15 個	349g	3 ㎜	標準在庫
PH-74N-2	平面ハンドル 鍵付 中	1020741902	20 個	226g	3 ㎜	標準在庫
PH-74N-3	平面ハンドル 鍵付 小	1020741903	20 個	183g	3 ㎜	標準在庫
PH-74NA-1	平面ハンドル 鍵ナシ 大	1020743901	15 個	323g	3 ㎜	標準在庫
PH-74NA-2	平面ハンドル 鍵ナシ 中	1020743902	20 個	222g	3 ㎜	標準在庫
PH-74NA-3	平面ハンドル 鍵ナシ 小	1020743903	20 個	179g	3 ㎜	標準在庫
PH-74NE-2	平面ハンドル 鍵付（非常解錠装置付）中	1020744902	20 個	230g	3 ㎜	標準在庫
PH-74NAE-2	平面ハンドル 鍵ナシ（非常解錠装置付）中	1020746902	20 個	226g	3 ㎜	標準在庫
	PH-74 用長止金	4412109012	-	70g	-	標準在庫

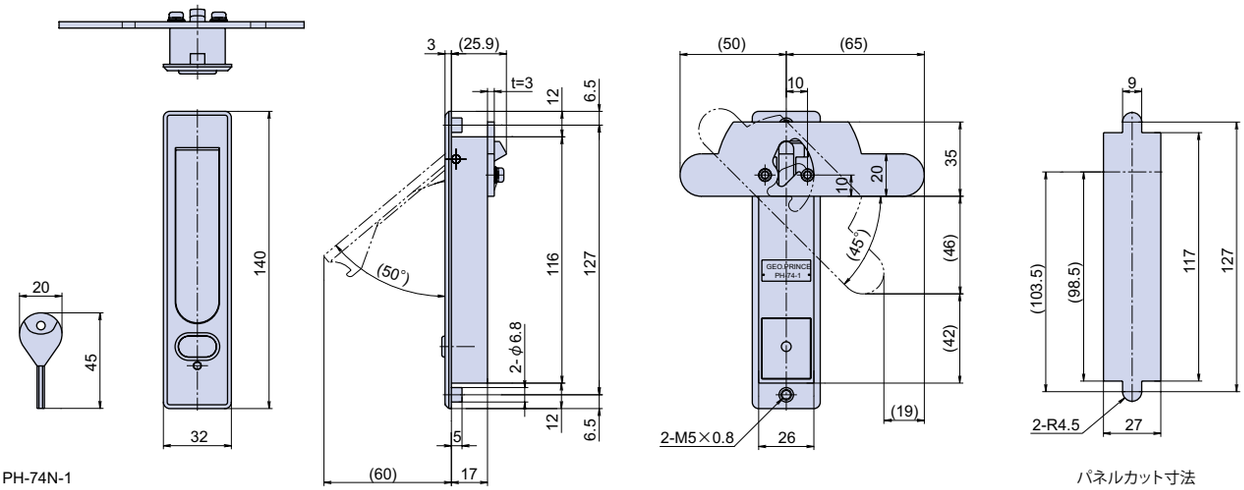

PH-74N-1

パネルカット寸法

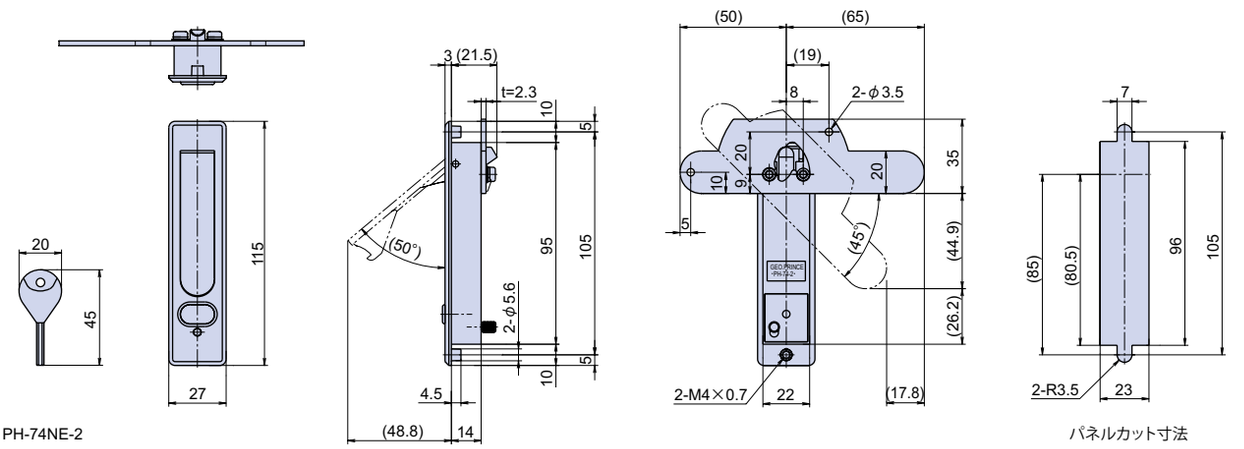

PH-74NE-2

パネルカット寸法

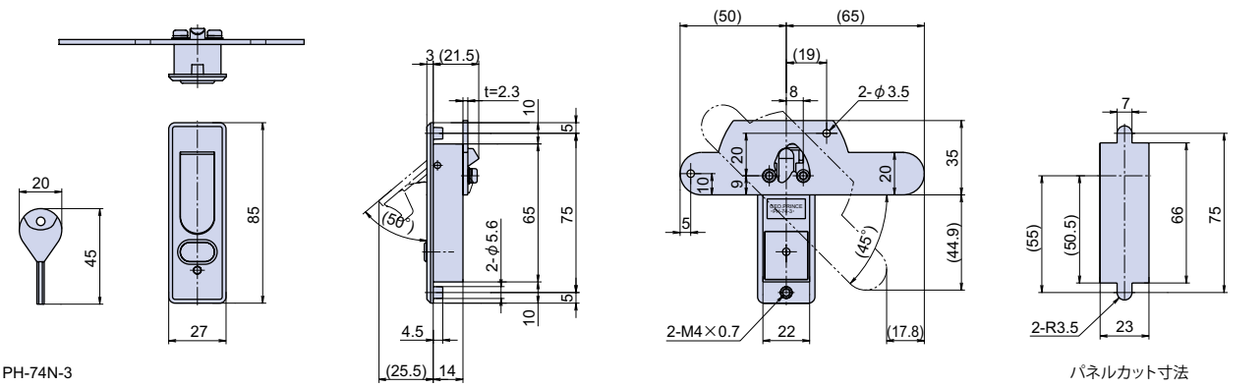

PH-74N-3

パネルカット寸法

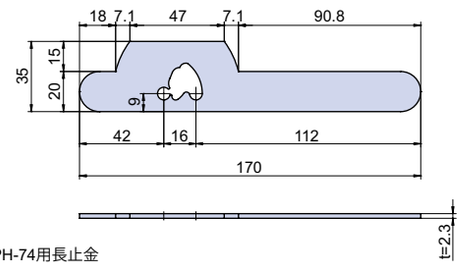

PH-74用長止金