本カタログに掲載している製品内容は、部品としての品質範囲です。この部品を使用した最終製品の機能・性能・安全を保証するものではありません。

ショーケース用ガラス金物シリーズ ダイジェスト

NEW 200A 強化ガラス

ガラス用つまみ
17-40-080 (P.13-A8)

キャッチ付ガラス丁番
15-06-270 (P.717-H1)

■特　長

●片開き・両開き扉などの仕様の違うキャビネットを金物で統一したデザインにできます。
●ショーケースに映えるクロムめっき仕上で統一しています。
●用途に応じてさまざまな組み合わせが可能です。

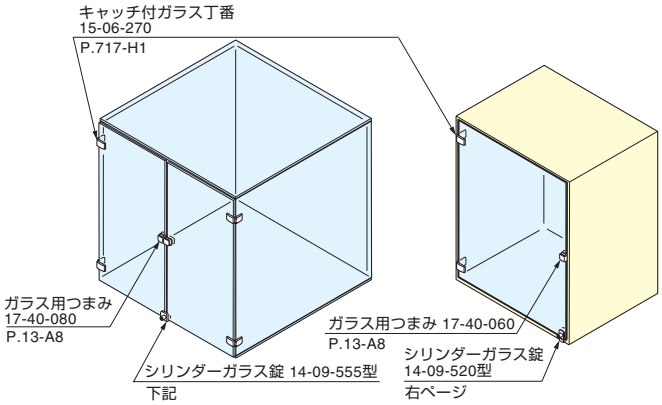

シリンダーガラス錠 14-09-555型 両開き扉用

NEW 200A 強化ガラス

L型受座 14-09-565 (別売品)

L型受座 (別売) とガラス丁番 (P.717-H1) との組み合わせ例

■特　長

●ガラス加工が不要な、ガラス両開き扉用のシリンダー錠です。
●キーは抜き差し方向のないリバーシブルタイプで、施錠時、解錠時ともに抜き差しできます。
●鍵違い数は100通りです。受注対応でマスターキー機能付も製作可能で、1マスターキーにつき100通りです。
●別売のL型受座を使うと、高級感を演出できます (平受座④は付属)。

■注　意

●キー番号やその組み合わせのご指定は、仕様決定前に弊社営業担当者までご相談ください。
●キャッチ付ガラス丁番 15-06-270 (P.717-H1) と併用する際は、別売のL型受座をご使用ください。
●錠前の取り扱い上のご注意 (P.506) をご確認ください。

■別売品

L型受座 14-09-565

■本体

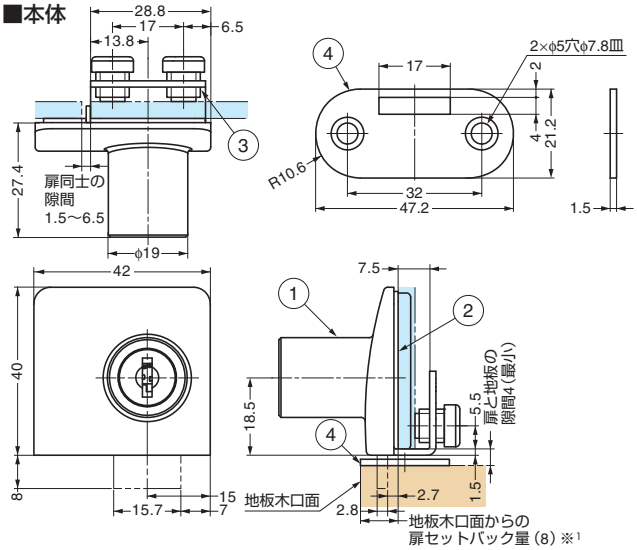

※1 平受座④を地板木口面に端を合わせて取り付けた時の寸法です。別売のL型受座使用時は約1mmです。

■L型受座 (別売品)

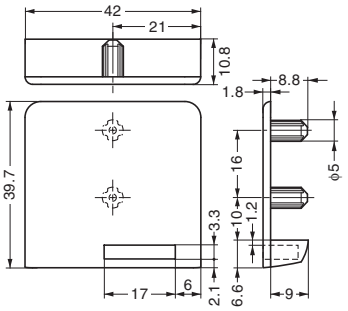

■取付加工図

(L型受座 14-09-565
木製地板への取付用)

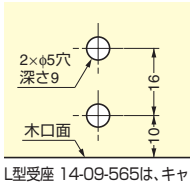

L型受座 14-09-565は、キャビネットなどに傷が付かないよう、当て木をして、たたき込んで取り付けてください。

No.	部品名	材料	仕上/色
①	本体	亜鉛合金	クロムめっき
②	パッキン	エチレンプロピレンゴム (EPDM)	ブラック
③	ねじ (M8×7) ※2	亜鉛合金	クロメート処理
④	平受座	鋼	クロムめっき
−	キー	黄銅 (真鍮)	クロムめっき

※2 ねじ③は先端部に塩化ビニル樹脂 (PVC、クリアー色) 付きです。

■本体

注文コード	品番	別番/同番	適応ガラス厚	質量	1箱	1カートン
150-028-959	14-09-555-B	別番	4〜5	118g	12ヶ	240ヶ
150-001-253	14-09-555-D	同番	4〜5	118g	12ヶ	240ヶ

マスターキー機能付は受注対応品のため、弊社営業担当者までお問い合わせください。

■L型受座 (別売品)

注文コード	品番	材料	仕上	質量	1箱	1カートン
150-028-960	14-09-565	亜鉛合金	クロムめっき	38g	24ヶ	480ヶ

輸入品のため、製品改良などにより予告なく寸法や材料の仕様変更を行う場合があります。念のため、現品にてご確認ください。

SUGATSUNE

【環境対応マークの見方】
このマークの製品はRoHS指令に対応しています。