本カタログに掲載している製品内容は、部品としての品質範囲です。この部品を使用した最終製品の機能・性能・安全を保証するものではありません。

ドアブレーキ 0122-01、0222-01

L=R　ねじ付

■特　長
- ドアとドア枠に付け、ドアがバタンと大きな音を立てたり、勢いよく閉じるのを防ぎます。
- ドアが閉まる際、約10°の角度で作動してドアにブレーキをかけます。
- 適応ドア質量によって、2種類あります。
- 簡単に後付けができます。
- ブレーキの速度を調節できます。下図※印の穴（φ2.5）にドライバーなどを差し込み、軸を右方向へ回すと遅く、左方向へ回すと速くなります。

■付属品
十字穴付バインドタッピンねじ3.9×19（8本）

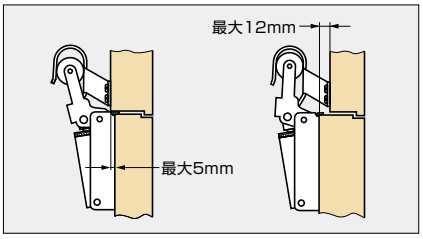

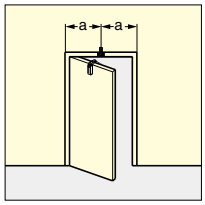

aを等しく取り付けてください。

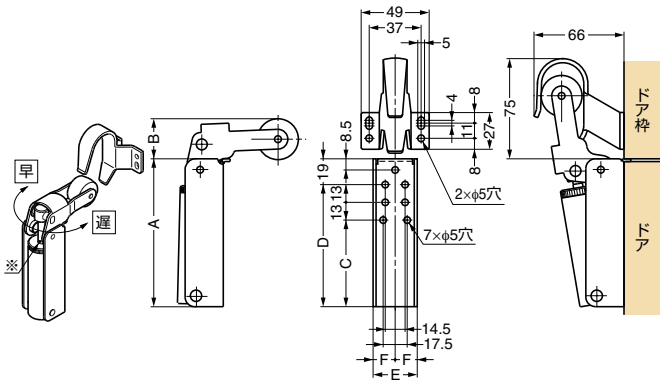

注文コード	品番	A	B	C	D	E	F	材料	色	対応ドア幅	最大ドア質量
270-180-377	0122-01	108.5	27	63.5	89.5	32	16	鋼/アルミニウム合金	シルバー	850	40kg
270-180-378	0222-01	125	30	80	106	36	18	鋼/アルミニウム合金	シルバー	1100	80kg

輸入品のため、製品改良などにより予告なく寸法や材料の仕様変更を行う場合があります。念のため、現品にてご確認ください。

DICTATOR Technik ドアブレーキ R1400

L=R　ねじ付

■特　長
- ドアとドア枠に取り付け、独特のブレーキ機構でドアをゆっくり、スムーズに止め、ドアをしっかりと保持します。
- ドア枠から出っ張らないで取り付けたり、ドアの上部に受座を取り付けるスペースがない場合に最適です。
- 左右兼用で、簡単に後付けできます。
- ドアの風あおり対策用として適しています。
- ダンパーは調節可能で、温度変化に影響されにくいシリコンオイルを使用しています。
- ドアに対して、水平・垂直どちらにも取り付けできます。
- バネ強度の強いタイプやステンレス鋼製の製品もご用意できます。詳細は弊社営業担当者までお問い合わせください。

■付属品
十字穴付なべタッピンねじ4.2×19（6本）

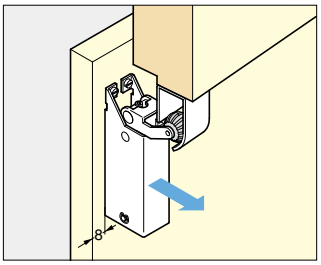

縦使いの場合、ドア端から8mm離して取り付けてください。

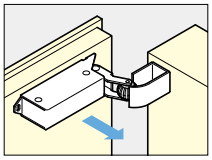

縦付け、横付けどちらでもご使用いただけます。

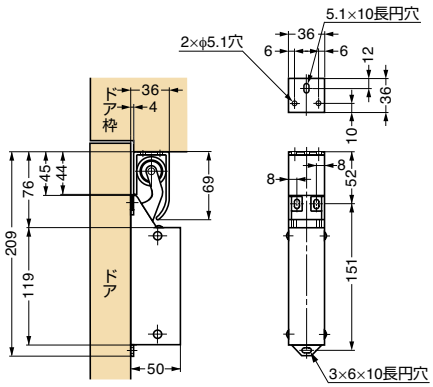

注文コード	品番	主材料	仕上	保持力N	保持力kgf	質量	入数
270-182-613	R1400	鋼	クロムめっき	20N	2.0kgf	900g	1ヶ

輸入品のため、製品改良などにより予告なく寸法や材料の仕様変更を行う場合があります。念のため、現品にてご確認ください。

【環境対応マークの見方】
このマークの製品はRoHS指令に対応しています。