本カタログに掲載している製品内容は、部品としての品質範囲です。この部品を使用した最終製品の機能・性能・安全を保証するものではありません。

■FD30-H アウトセット仕様 納まり寸法例

開閉品質感 スタンダード！ NEW 上吊り 壁付 ねじ付

丸番号は部品番号です。
右ページの部品表と照らし
合わせてご覧ください。

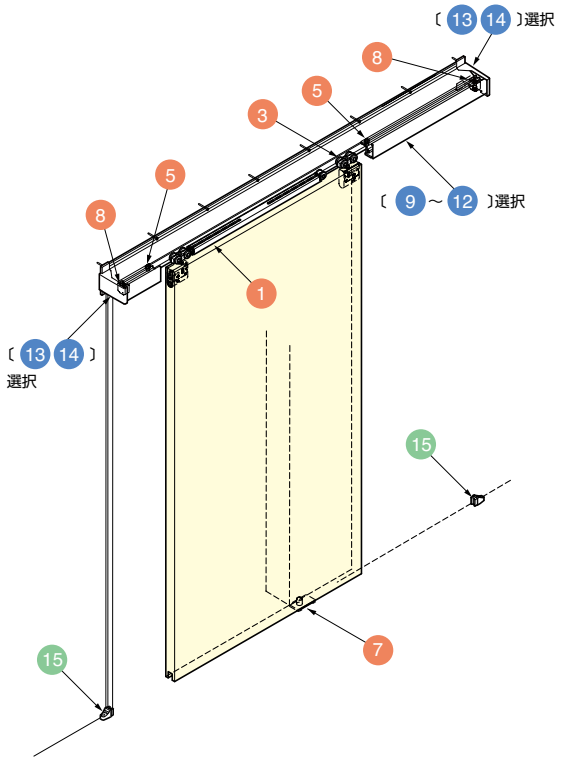

開口部の壁面に取り付けるため、後付けができる引戸金物

■扉仕様 【幅：590～1000mm（デュアルソフトクローザー仕様）】
【幅：510～1000mm（引戸クローザー仕様）】
【幅：1000mm以下（上ローラー掘込仕様）】
【厚さ：30～36mm】
【高さ：2400mm以下】【質量：30kg以下／扉1枚当り】

■特　長
- 後付けができるかぶせ仕様の引戸金物です。
- クローザー仕様、扉木口掘込仕様の引戸と組み合わせができます。
- 戸尻用の引戸ブレーキ、上ローラー用化粧キャップ、下ガイド、下レールなどのオプションを豊富にご用意しています。（P.486）

■注　意
- 扉開閉時の衝撃に耐えられ、扉質量に対応できる強度を持った壁面に取り付けてください。強度のない壁面は扉の動きを著しく低下させるばかりでなく、上レールの脱落などを引き起こすことも考えられ、大変危険です。
- レールの切断面が変形しないように補強材などを入れて切断してください。
- レールは間口に合わせた寸法でご使用ください。

■扉の加工寸法

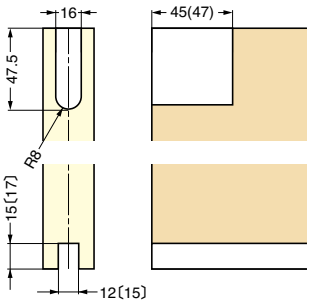

（　）はオプションの上ローラー用化粧キャップ（P.486掲載）②～④を付けた場合の寸法です。
〔　〕は扉下側埋め込みガイドレール（P.486掲載⑧）を付けた場合の寸法です。

■デュアルソフトクローザー アウトセット引戸仕様例
（扉厚33mmの場合）

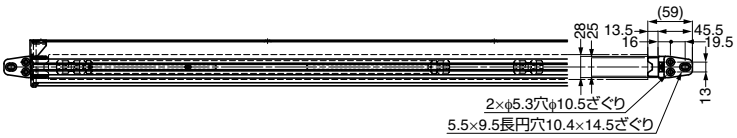

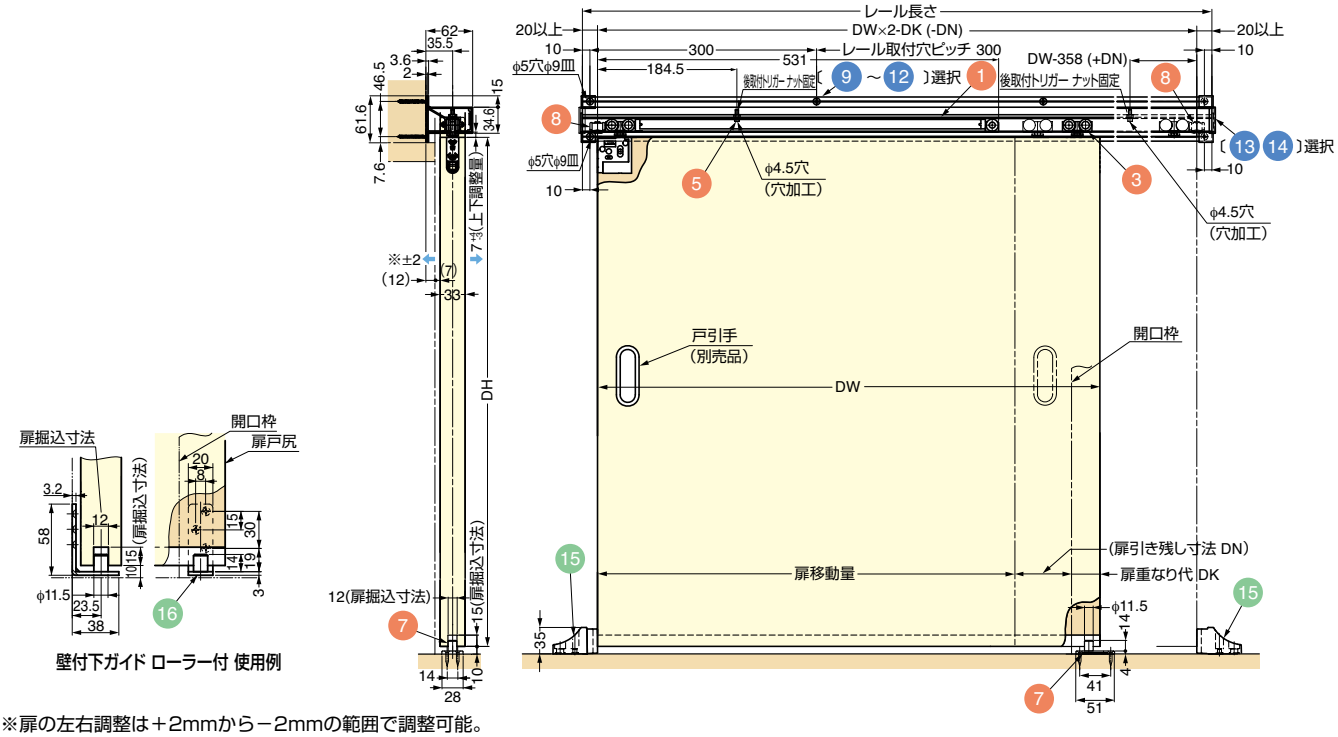

※扉の左右調整は＋2mmから－2mmの範囲で調整可能。

SUGATSUNE