本カタログに掲載している製品内容は、部品としての品質範囲です。この部品を使用した最終製品の機能・性能・安全を保証するものではありません。

ガラス丁番 5500-30-0 ガラス側板用（180°タイプ）

L=R 強化ガラス CAD

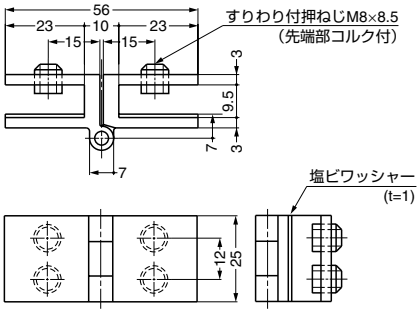

■特　長
押え込み方式なので、ガラスの穴加工は不要です。

■注　意
本品は4ヶ（1セット/扉2枚分）単位での販売です。

注文コード	品番	材料	仕上	扉幅	扉高さ	ガラス厚	耐荷重N	耐荷重kgf	開き角度	質量
170-090-611	5500-30-0	黄銅（真鍮）	クロムめっき	400以下	800以下	4、5、6	49N/2ヶ	5kgf/2ヶ	180°	430g

輸入品のため、製品改良などにより予告なく寸法や材料の仕様変更を行う場合があります。念のため、現品にてご確認ください。

ガラス丁番 5500-30-7 ガラス側板用（180°タイプ）

L=R 強化ガラス CAD

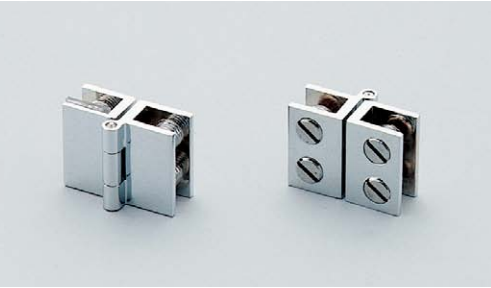

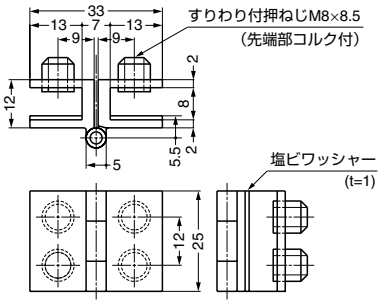

■特　長
ガラスを押え込む方式なので、ガラスの穴加工は不要です。

■注　意
本品は4ヶ（1セット/扉2枚分）単位での販売です。

注文コード	品番	材料	仕上	扉幅	扉高さ	ガラス厚	耐荷重N	耐荷重kgf	開き角度	質量
170-090-616	5500-30-7	黄銅（真鍮）	クロムめっき	300以下	400以下	4、5、6	49N/2ヶ	5kgf/2ヶ	180°	215g

輸入品のため、製品改良などにより予告なく寸法や材料の仕様変更を行う場合があります。念のため、現品にてご確認ください。

軸吊ガラス丁番 5630-30-1 インセット扉用

L=R 強化ガラス CAD

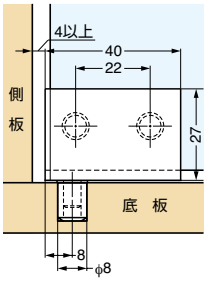

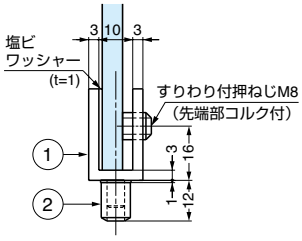

■特　長
ガラスを押え込む方式なので、ガラスの穴加工は不要です。

■仕　様
軸受取付穴：φ8mm×深さ11mm

■注　意
本品は2ヶ（1セット）単位での販売です。

No.	部品名	材料	仕上
①	本体	黄銅（真鍮）	クロムめっき
②	軸受	黄銅（真鍮）	素地

注文コード	品番	扉幅	扉高さ	ガラス厚	耐荷重N	耐荷重kgf	質量
170-090-617	5630-30-1	400以下	800以下	6、8	58.8N/1セット	6kgf/1セット	155g

輸入品のため、製品改良などにより予告なく寸法や材料の仕様変更を行う場合があります。念のため、現品にてご確認ください。

軸吊ガラス丁番 5630-30-8 インセット扉用

L=R 強化ガラス CAD

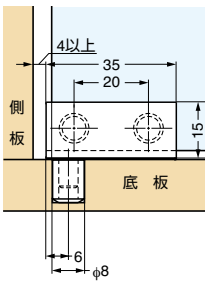

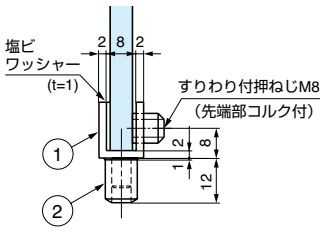

■特　長
ガラスを押え込む方式なので、ガラスの穴加工は不要です。

■仕　様
軸受取付穴：φ8mm×深さ11mm

■注　意
本品は2ヶ（1セット）単位での販売です。

No.	部品名	材料	仕上
①	本体	黄銅（真鍮）	クロムめっき
②	軸受	黄銅（真鍮）	素地

注文コード	品番	扉幅	扉高さ	ガラス厚	耐荷重N	耐荷重kgf	質量
170-090-618	5630-30-8	300以下	400以下	4、5、6	29.4N/1セット	3kgf/1セット	70g

輸入品のため、製品改良などにより予告なく寸法や材料の仕様変更を行う場合があります。念のため、現品にてご確認ください。

【環境対応マークの見方】
このマークの製品はRoHS指令に対応しています。